Program Hi-Link
(*Higher Education - Industry Link*)

(Sihana)

(Email: sihana@ugm.ac.id)

Departemen Teknik Nuklir dan Teknik Fisika, Fakultas Teknik, Universitas Gadjah Mada
Program Studi: Teknik Fisika dan Teknik Nuklir
Jl. Grafika 2, Yogyakarta 55281

Hi-Link

- Hi-Link (*Higher Education Industry – Link*)
  - adalah program kerjasama transfer teknologi dari PT kepada industri yang didukung oleh Pemda
  - PT:
    - Memiliki iptek hasil penelitian dan pengembangan
  - Pemda:
    - Berkwajiban melakukan pembinaan industri , kelompok usaha dll.
  - Industri
    - Perlu dukungan iptek untuk perbaikan proses dan diversifikasi produk.
    - Berperan dalam dalam peningkatan ekonomi dan kesejahteraan masyarakat

Program Hi-Link

- Sejak th 2006
  - Hasil *need survey*: Medan, Makasar, Mataram, Pontianak, Yogya (DIY, Jateng)
- Kerjasama PT, Industri, Pemda
  - Industri (dalam arti umum) – **UKM**
  - Kontribusi tunai dari Industri dan Pemda
  - Penerapan teknologi sejak tahun pertama
    - Tetap ada komponen penelitian untuk penyempurnaan
  - Kerjasama dengan PT lokal/daerah
- Tim pengusul multidisiplin (ahli teknologi, sosial, ekonomi)

Tujuan Hi-Link

- Peningkatan kemampuan PT dalam **transfer teknologi** kepada industri/UKM
- Berkelanjutan
- Institusional (melembaga – *industrial interface*)
- Peningkatan daya saing industri
- Peningkatan kesejahteraan masyarakat

Pengembangan model kerjasama PT, Industri, Pemda dalam penerapan teknologi hasil penelitian

Ruang Lingkup Hi-Link

- Bidang teknik dalam arti luas
  - Teknik, pertanian dan pangan, kebaharian, kesehatan dan farmasi, bioteknologi, dan energi terbarukan
- Berawal dari pemetaan problem mitra industri
- Sinergi dengan kegiatan mitra PEMDA
- Program yang melembaga
- Penerapan teknologi: kompilasi hasil penelitian

Kontribusi

No.	Sumber Daya	DIKTI	PT	Industri	Pemda
1.	Biaya Penerapan Teknologi Hasil Penelitian termasuk Inkubasi	√	—	√	√
2.	Staf Pelaksana	—	√	√	√
3.	Laboratorium dan Sarananya	—	√	√	—
4.	Pengadaan Peralatan	√	—	√	√
5.	Biaya Penerapan Teknologi dan Penelitian	√	—	√	√
6.	Biaya Pendaftaran Paten	√	—	√	—
7.	Biaya Publikasi Jurnal	√	√	—	—

Lingkup

- Usulan kegiatan di bawah koordinasi LPPM/LPM/P2M.
- Usulan (tiap PT) boleh > 1 Program Hi-Link.

- Mitra industri:
  - Industri
  - UKM
  - Kelompok usaha sejenis
  - Sentra usaha sejenis
  - Kelompok tani
  - dll

(program hilink Banjarnegara)

Mitra Industri

- Apakah kontribusi harus TUNAI ?
  - YA
    - INVESTASI
  - Apakah harus disetor kepada tim PT (dikelola langsung oleh tim PT) ?
    - TIDAK

kata kunci: Sinergi program

Kontribusi TUNAI mitra industri merupakan bentuk INVESTASI selaras usulan program

Mitra Pemda

- Apakah kontribusi harus TUNAI dari Pemda?
  - YA
  - Apakah kontribusi dana pemda sejak tahun ke-1?
    - TIDAK (wajib mulai usulan tahun ke-2)
  - Apakah harus disetor kepada tim PT (dikelola langsung oleh tim PT) ?
    - TIDAK
    - Bukti fotocopy “Daftar Usulan Program dan Kegiatan” (sejak tahun ke-1)

Kontribusi TUNAI mitra Pemda merupakan bentuk bantuan Pemda kepada mitra industri yang selaras usulan program

Mitra Pemda

- Apakah HARUS dari lokasi pengusul ?
  - TIDAK
    - Faktor jarak lokasi perlu dipertimbangkan.
    - Kerjasama dengan PT lokal disarankan

(http://uptpmb.unmuhjember.ac.id)

(program hilink Lampung)

Teknologi yang ditransfer

- Apakah HARUS hasil penelitian tim sebelumnya?
  - Hasil LITBANG - kepakaran
    - Kesiapan (penguasaan) teknologi oleh tim harus dijelaskan
      - Gambar desain (detail)
      - Tata letak pabrik
      - Spesifikasi
      - dll
  - Sinergi dengan PT lain

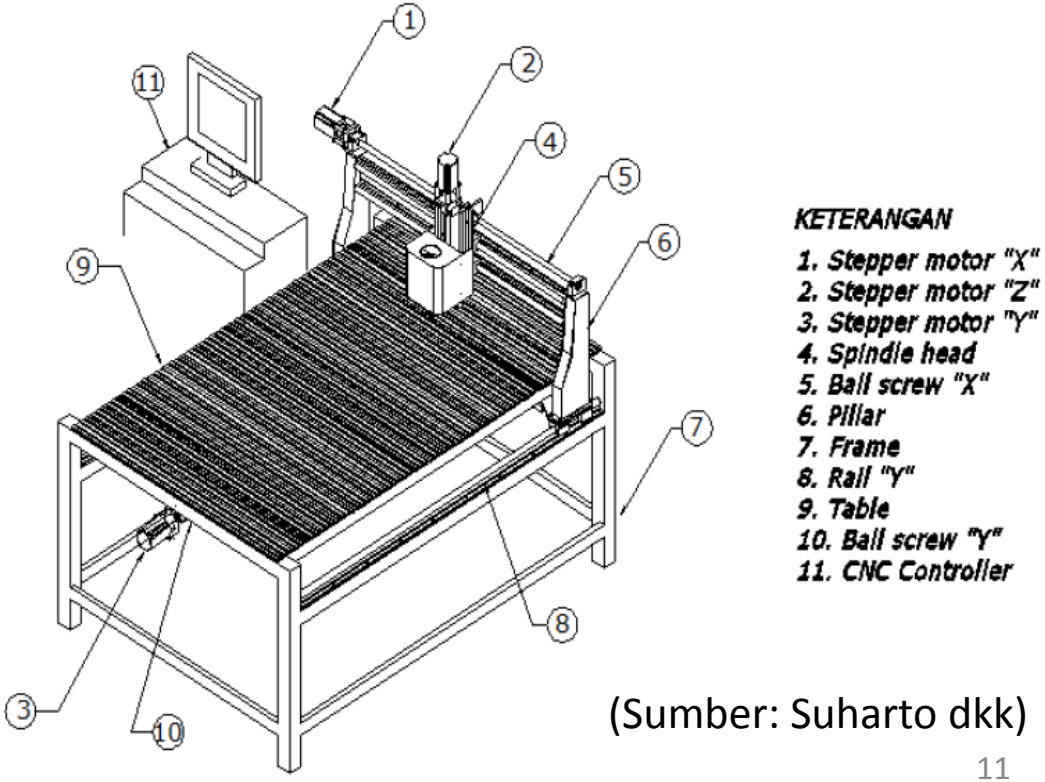

(Sumber: Suharto dkk)

Penilaian Proposal

No	Kriteria	Skor	Bobot	Nilai	Justifikasi Penilaian
1.	Justifikasi Program		15		
2.	Permasalahan Wilayah/Industri Mitra		15		
3.	Solusi yang ditawarkan: Metode pendekatan, Rencana kegiatan tiga tahun, Peran serta Mitra dan atau Pemda		20		
4.	Target Luaran Tahunan: Jenis luaran dan spesifikasinya setiap tahun sesuai kegiatan tahunan		20		
5.	Kelayakan PT: Kemitraan PT, Kualifikasi Tim Pelaksana, Relevansi Skill Tim, Sinergisme Tim, Pengalaman Kemasyarakatan, Organisasi Tim, Jadwal Kegiatan		10		
6.	Biaya Pekerjaan: Kegiatan tahunan dan biaya, Kelayakan Usulan Biaya (Honorarium, Bahan Habis, Peralatan, Perjalanan, Lain-lain pengeluaran), dan kemampuan *sharing* Mitra dan atau Pemda		20		
Total					

Penilaian Visitasi Usulan

No	Kriteria	Skor	Bobot	Nilai	Justifikasi Penilaian
1.	Komitmen Dana Kontribusi Mitra dan Pemda		20		
2.	Kesesuaian Kegiatan dengan RPJMD		20		
3.	Potensi Daerah dan Industri Mitra		15		
4.	Kesiapan Masyarakat dan Industri Mitra		15		
5.	Kelayakan Tim Pelaksana (keahlian, kekompakan dan pengalaman, kemitraan PT)		15		
6.	Lokasi Kegiatan		15		
TOTAL					

Revisi Panduan (1)

- Dampak dari penerapan UU No 23 Th 2014 tentang Pemerintah Daerah
  - Perlu penyiapan mitra industri pada tahun ke-1 agar menjadi berbadan hukum (koperasi, badan usaha perorangan atau lainnya)
- Tambahan penjelasan BAB 1
  - Profil mitra industri menjelaskan kondisi aktual, rencana pengembangan dan investasi.
  - Profil mitra pemda menjelaskan program tahun berjalan dan rencana program yang terkait dengan usulan.

Revisi Panduan (2)

- Rencana target capaian ditampilkan kuantitatif dalam bentuk tabel
  - (lihat panduan)

Revisi Panduan (3)

- Format justifikasi anggaran
  - RAB dirinci dalam komponen: Dikti, PT, Industri, Pemda

Justifikasi Anggaran Tahun I, II dan III dibuat dengan mengikuti format berikut.

1. Honorarium

Honor	Honor/Jam (Rp)	Waktu (Jam/Minggu)	Minggu	Komponen Biaya (Rp)			
				Dikti	PT	Industri	Pemda (*)
Ketua							
Anggota 1							
Anggota 2							
Anggota 3							
Anggota 4							
Anggota 5							
SUB TOTAL (Rp)							

2. Peralatan penunjang

Peralatan	Justifikasi pemakaian	Kuantitas	Harga Satuan (Rp)	Harga Peralatan (Rp)			
				Dikti	PT	Industri	Pemda (*)
Peralatan penunjang 1							
Peralatan penunjang 1							
Peralatan penunjang 1							
.....							
Peralatan penunjang n							
SUB TOTAL (Rp)							

3. Bahan Habis Pakai

Material	Justifikasi pemakaian	Kuantitas	Harga Satuan (Rp)	Biaya Bahan (Rp)			
				Dikti	PT	Industri	Pemda (*)
Material 1							
Material 2							
Material 3							
.....							
Material n							
SUB TOTAL (Rp)							

Mengapa proposal GAGAL ??

- Keterlibatan mitra (terutama Pemda) kurang.
  - Tidak ada dukungan dana/program.
  - Perlu sinergi lebih awal
    - Program unggulan daerah
    - Sebaiknya dipetakan sinergi kegiatan mitra Pemda (tahun usulan).
- Kerangka kegiatan TIDAK bermula dari pemetaan problematika mitra industri.
  - Perlu sinergi lebih awal
- Porsi penelitian masih tinggi.
  - Lebih sesuai untuk model hibah lainnya.
- Pengembangan melembaga masih kurang.

Usulan Program

- Perlu diperhatikan
  - Keikutsertaan mitra industri dan pemda dalam kegiatan.
  - Implementasi teknologi sejak tahun pertama.
  - Pengembangan kelembagaan (melibatkan lembaga yang ada, atau desain lembaga baru).
  - Keterlibatan mahasiswa.

Usulan Biaya

- Perlu diperhatikan:
  - Keselarasan: rincian kegiatan, jadwal dan rincian biaya.
  - Kesesuaian dengan Daftar Anggaran dan Kegiatan mitra pemda

Tahun								
No.	Jenis Kebutuhan	Volume	Harga Satuan	Jumlah Biaya	Komponen Biaya			
					DIKTI	Perguruan Tinggi	Industri	Pemda
1								
2								
3								
Dst								

Beberapa Saran

- Koordinasi yang lebih awal dengan perwakilan mitra Pemda (SKPD) dan mitra Industri.
- Kejelasan pemahaman tentang proses seleksi (terutama mitra Industri dan Pemda).
- Sinergi program dengan kegiatan mitra (terutama Pemda).
- Tim yang multi disiplin (realisasi transfer teknologi dan pendampingan).